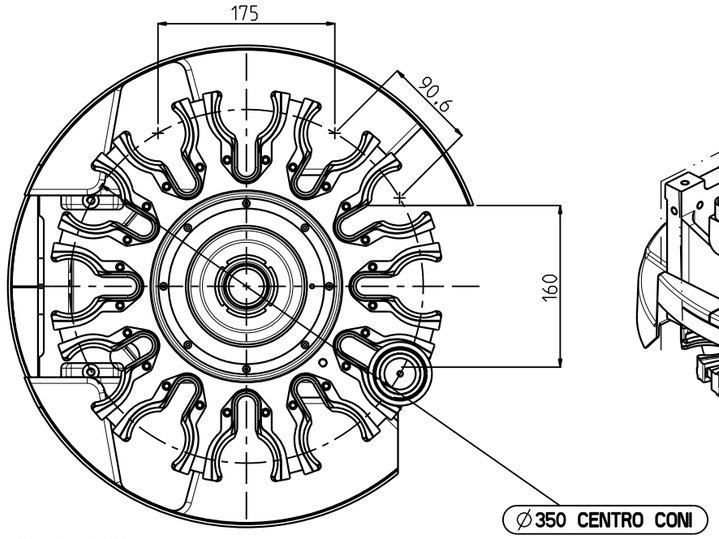

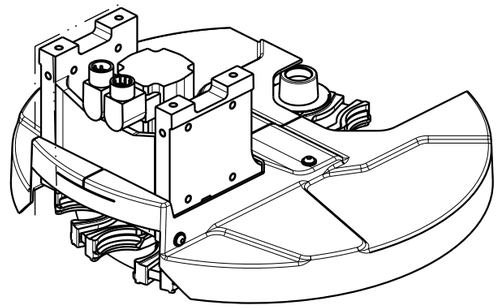

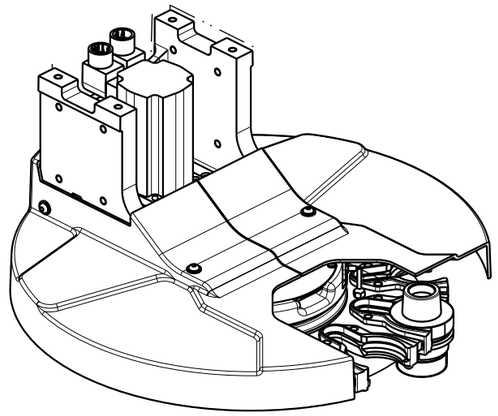

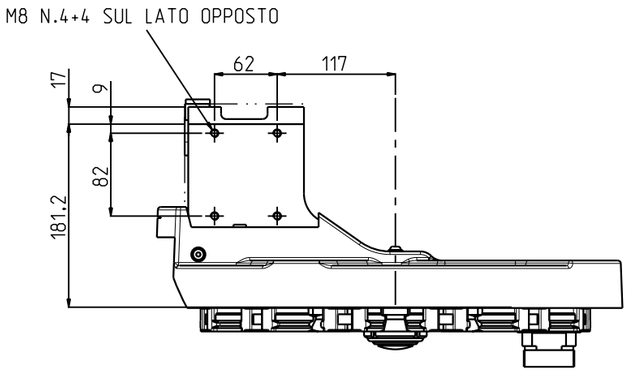

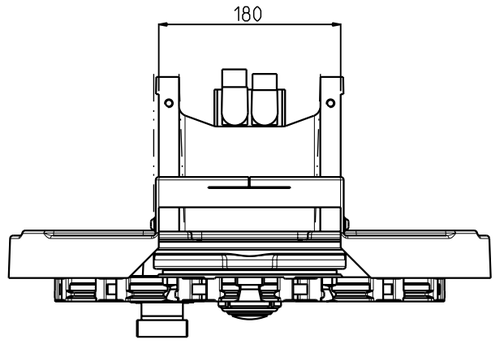

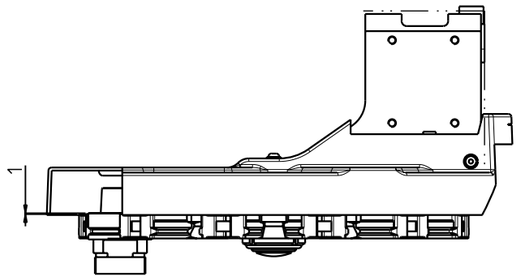

PROXIMITY INDUTTIVO
- Sensibilità nominale Sn= 1 mm
- Tensione alimentazione 10-30 V
- Tipo N.A PNP
- Corrente uscita Ie = 10 mA
- Custodia filettata M5 x 0.5
- Uscita a connettore M8
- Coppia serraggio max. 2 Nm
- Compatibilità EMC secondo EN60947-5-2

INDUCTIVE PROXIMITY SENSOR
- nominal sensing distance Sn= 1 mm
- supply voltage 10-30 V
- type N.O. PNP
- rated operational current Ie = 10 mA
- housing diameter M5 x 0.5
- connector M8
- tightening torque max 2 Nm
- electromagnetic comaptibility according to EN60947-5-2

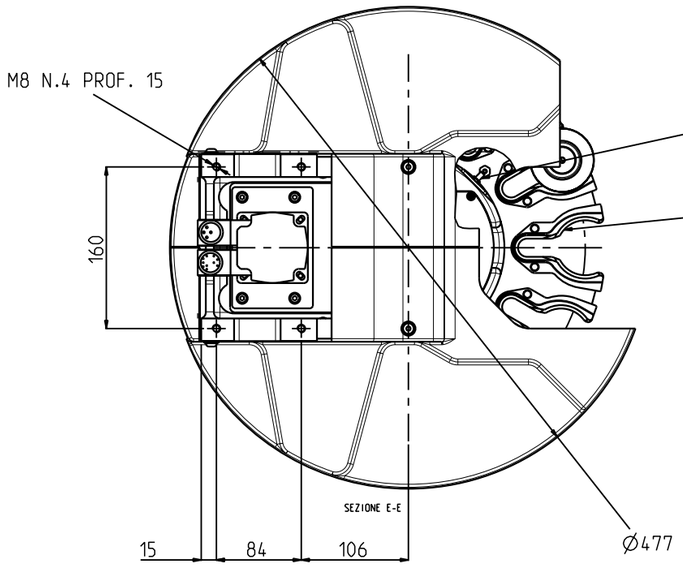

GIOCO ANGOLARE 0.3 mm
BACKLASH 0.3 mm

CARATTERISTICHE TECNICHE (TECHNICAL SPECIFICATIONS)	
NUMERO POSIZIONI / POSITIONS	12
CONI / TAPERS	HSK63
CENTRO CONI / TOOLS CENTER DIAMETER	350
INTERASSE PINZA / TOOLS CENTER DISTANCE	90
MASSA SINGOLO UTENSILE / SINGLE TOOL WEIGHT	6
PESO MASSIMO SUL DISCO /TOTAL WEIGHT MAX	36
MOTORE SCHNEIDER LEXIUM BMH0701P16A2A	
COPPIA NOMINALE / RATED TORQUE	1.3 Nm
COPPIA DI PICCO / MAX TORQUE	4.2 Nm
VELOCITA' NOMINALE MOTORE / MOTOR RATED SPEED	5500 RPM
VELOCITA' MASSIMA MOTORE / MOTOR MAX SPEED	8000 RPM
POTENZA / POWER	0.75 kW
RAPPORTO DI TRASMISSIONE / GEAR RATIO	54
VELOCITA' DISCO DI PROGETTO / DESIGN DISC ROTATION SPEED	25 RPM
POSIZIONE DI LAVORO / WORKING POSITION	VERTICAL

Scala 1:2 — Massa (kg) — Aspetto superficiale VERNICE PROTETTIVA COMPOSITO VEDI TABELLA

Data 08-06-15 — Disegnato D.MICOLINI

TC RAPID12 D350 HSK63 LEXIUM

N° 29L02534740